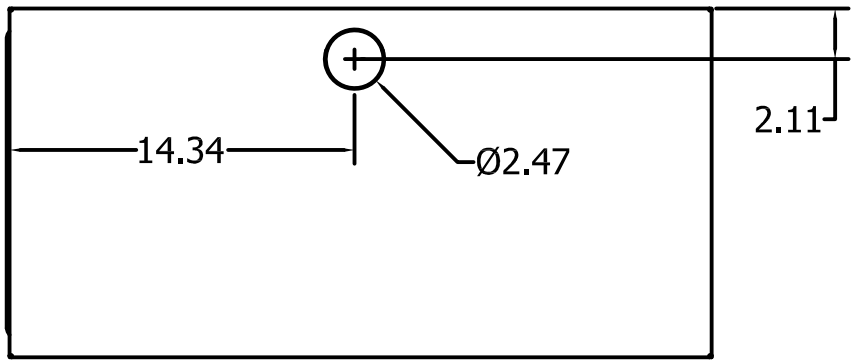
14.34
Ø2.47
2.11

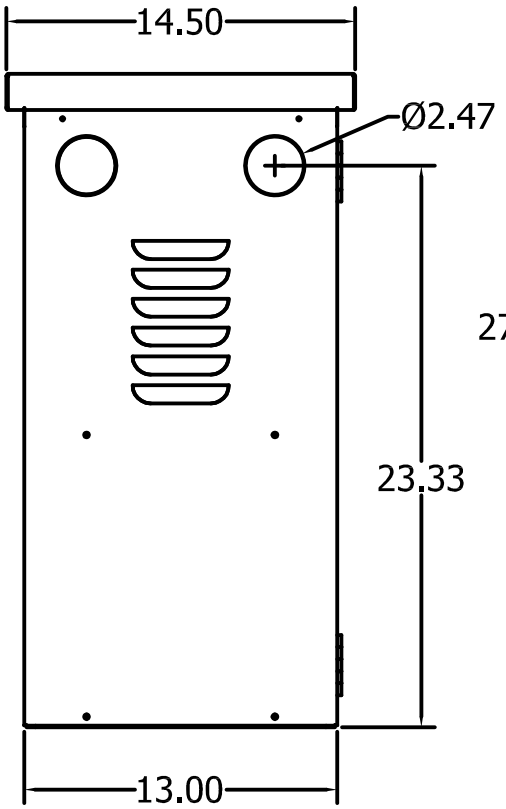
14.50
Ø2.47
23.33
13.00

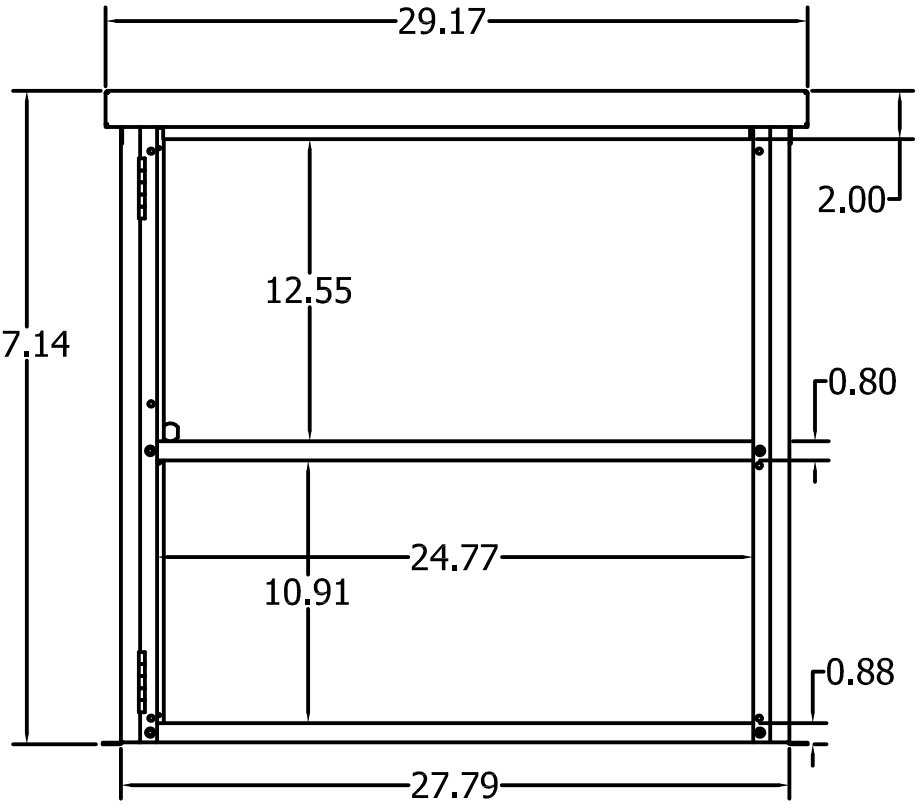
29.17
2.00
12.55
27.14
0.80
24.77
10.91
0.88
27.79